三极CT接触器典型接线图

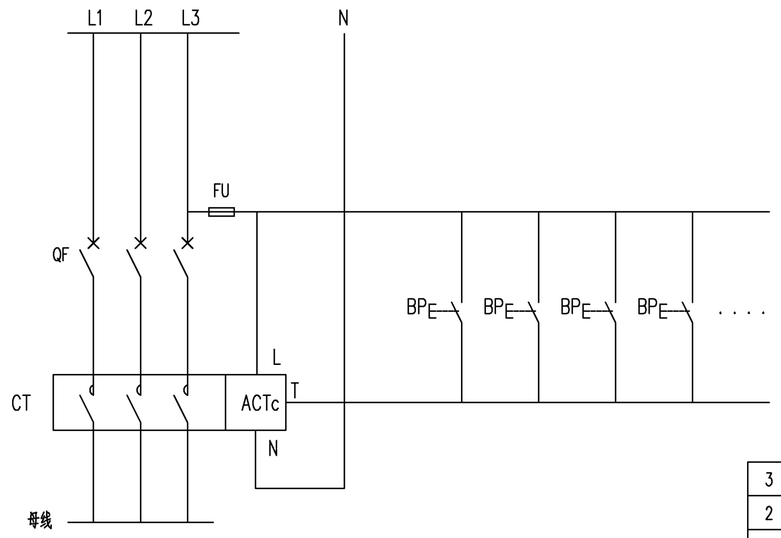

序号	代 号	名 称	型 号 规 格	数量	单位
3	FU	熔断器	220V 3A	1	只
2	CT+ACTc	交流接触器+ 辅件	见系统图	1	只
1	QF	断路器	见系统图	1	只
照明配电箱					

按钮接线盒典型接线图

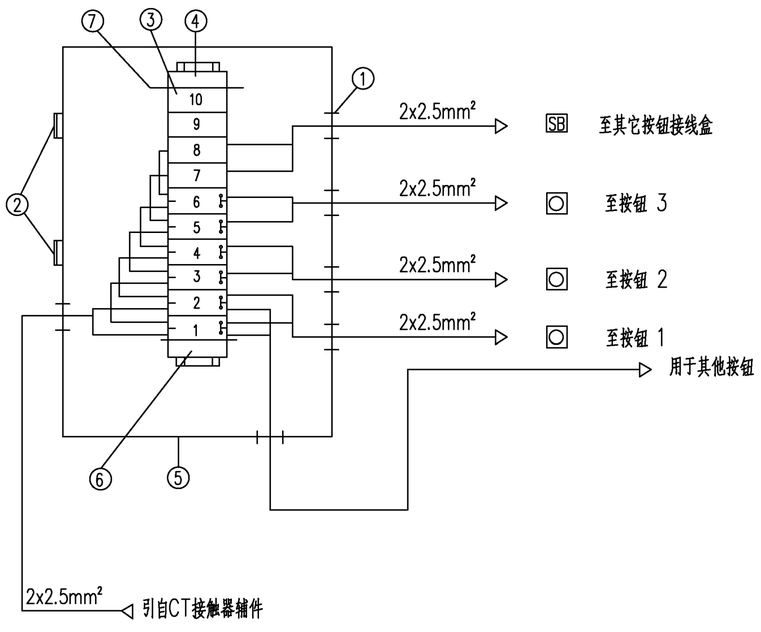

* 密封套数量取决于该接线盒内连接的电缆数量

序号	名称	型号	数量	备注
10				
9				
8				
7	终端片	AP/SAK2.5	2	
6	导轨	TH35-7.5	2	
5	接线盒		1	
4	端子止档	EW35	2	
3	端子	SAK 2.5EN	12	
2	敲落孔 (箱体自带)			
1	密封套		6	

版次 Rev.	日 期 Date	状 态 Status	审 核 Reviewed by	修 改 说 明 Modification Observations	批 准 Approved by
0	2017.11	CFC		首次出版	

国核压水堆示范工程 STATE NUCLEAR POWER PWR DEMONSTRATION PROJECT

国家核电 SNPTC 上海核工程研究设计院 SHANGHAI NUCLEAR ENGINEERING RESEARCH & DESIGN INSTITUTE

工程号 Project No. SNG | 子项号 Sub-item No. 002 | 专业 Speciality 电气 | 阶段 Stage 施工 | 图纸编号 DWG No. SNG-002-EL-202

审 定 Approved by		按钮接线盒和三极CT接触器典型接线图	第 Page 1 张共 of 1 张
审 核 Reviewed by	2017-11-09		比 例 Scale
校 核 Checked by	2017-11-09		图 幅 Size A2
设 计 Designed by	2017-11-09		密 级 Confidential

本文件的知识产权属于上海核工程研究设计院，未经许可，不得以任何方式外传和扩散使用。
This document is the property of SNERDI. No disclosure or copy of this document is permitted without the written permission of SNERDI.

日期 Date | 会签 Countersign | 工种 Discipline